РУКОВОДСТВО
по технической эксплуатации

КРАН ИГОЛЬЧАТЫЙ
СЕРИИ NV
NV-14032

КАЧЕСТВО В ДЕТАЛЯХ

1. НАЗНАЧЕНИЕ

Кран игольчатый серии NV: **NV-14032** служит для отключения газа перед контрольно-измерительными приборами (индикаторами засорённости фильтра - индикаторами перепада давления) в газотранспортных и газораспределительных системах промышленного газоснабжения.

2. ОБЩИЕ СВЕДЕНИЯ ОБ ИЗДЕЛИИ

Материалы, контактирующие с рабочей средой, не подвергаются коррозии и обеспечивают правильное выполнение своих функций при работе с природным газом по ГОСТ 5542-2014 и прочими неагрессивными газами.

Специфические конструктивные особенности обеспечивают крану NV-14032 эксплуатационные преимущества перед аналогичными изделиями других производителей:

- Кран работает путем открытия и закрытия клапана с игольчатым уплотнением с приводом от ручки, а герметичность обеспечивается с помощью уплотнительного кольца. Когда ручка полностью закрыта, кран отсекает поток рабочей среды из трубопровода к оборудованию. И наоборот, когда ручка откручена, кран открывает поток из трубопровода к оборудованию.
- Кран игольчатый изготовлен из специальной стали, отличается прочностью и простотой монтажа и обслуживания. Такое конструктивное решение не приводит изделие в непригодное для эксплуатации состояние из-за так называемого «слизывания» граней при неквалифицированном монтаже крана.
- Кран NV-14032 имеет резьбу R 1/2” на стороне подключения к штуцеру отбора давления и Rp 1/2” со стороны подключения индикатора засорённости фильтра.

3. ТЕХНИЧЕСКИЕ ДАННЫЕ

3.1. Максимальное рабочее входное давление: 5 МПа (50 бар).
3.2. Давление при пневматических испытаниях: 5,5 МПа (55 бар).
3.3. Давление при гидравлических испытаниях: 7,5 МПа (75 бар).
3.4. Температура рабочей среды: от -20 °C до +60 °C.
3.5. Температура окружающей среды: от -40 °C до +80 °C.
3.6. Материалы:
3.6.1. Корпус: сталь 11SMNPB37 UNI EN 10277.
3.6.2. Штифт: латунь CW614N UNI EN 12164.

3.6.3. Кольцевое уплотнение: бутадиен-нитрильный каучук (NBR).
3.7. Присоединения и исполнения.
3.7.1. Код завода-изготовителя: 14032.
3.7.2. Вход: наружная резьба R 1/2”
3.7.3. Выход: внутренняя резьба Rp 1/2” ”.

4. ПОКАЗАТЕЛИ НАДЁЖНОСТИ

4.1. Ресурс безотказной работы - 20 000 циклов.
4.2. Назначенный срок службы - 30 лет.

5. МАРКИРОВКА

На корпусе крана NV-14032 наносится следующая маркировка:

- EAC - единый знак обращения продукции на рынке стран членов ЕАЭС;
- PN50 - обозначение максимального рабочего входного давления;
- GUGLIELMI DANILO SRL - наименование изготовителя;
- NV-14032 - наименование модели;
- 01.2019 - месяц и год производства.

6. КОМПЛЕКТНОСТЬ

Кран NV-14032..... 1 шт.
Паспорт ……..... 1шт.

7. МОНТАЖ И ЭКСПЛУАТАЦИЯ

Монтаж, запуск и эксплуатация крана должны производиться специализированной строительно-монтажной и эксплуатирующей организацией в соответствии с утверждённым проектом, требованиями «Правил безопасности сетей газораспределения и газопотребления», ГОСТ 12.2.003-91, ГОСТ Р 53672-2009, ГОСТ Р 54983-2012, СП 62.13330.2011, СНиП 42-01-2002 «Газораспределительные системы», а также настоящего паспорта.

Кран монтируется на стальной патрубок с внутренней резьбой Rp 1/2”. Для уплотнения резьбового соединения между штуцером и краном возможна установка регламентируемого по технологии уплотнительного материала.

8. МЕРЫ БЕЗОПАСНОСТИ

Высокое давление рабочей среды является опасным фактором. Запрещается проведение любых ремонтных работ на кране, находящихся

под давлением.

При эксплуатации крана во избежание несчастных случаев и аварий запрещается:

- приступать к работе с краном не ознакомившись с настоящим паспортом;
- устранять неисправности, производить разбор и ремонт крана лицам, не имеющим на это права;
- производить работы по устранению дефектов при наличии давления рабочей среды в газопроводе;
- использовать кран в условиях, не соответствующих допустимым (указанным в разделе 3);
- у места установки крана зажигать открытый огонь, включать и выключать электроприборы (если они не выполнены во взрывозащищённом исполнении).

В случае появления запаха газа у места установки крана для устранения неисправностей необходимо вызвать представителя эксплуатирующей или аварийной службы специализированной организации.

Обслуживание крана специализированной организацией необходимо проводить в светлое время суток. В тёмное время суток необходимо использовать осветительные приборы во взрывозащищённом исполнении.

9. ТРАНСПОРТИРОВАНИЕ И ХРАНЕНИЕ

9.1. Транспортирование крана в упакованном виде может осуществляться любым видом транспорта, по группе условий хранения 4 по ГОСТ 15150.

9.2. Условия хранения крана в упакованном виде – по группе условий хранения 4 по ГОСТ 15150.

9.3. Условия хранения крана без упаковки – по группе условий хранения 1 по ГОСТ 15150.

10. ГАРАНТИИ ИЗГОТОВИТЕЛЯ

10.1. Изготовитель гарантирует соответствие крана заявленным характеристикам при соблюдении правил монтажа, эксплуатации, транспортирования и хранения, указанных в настоящем паспорте.

10.2. Гарантийный срок хранения составляет 12 месяцев, начиная с месяца, следующего за месяцем изготовления.

10.3. Гарантийный срок эксплуатации составляет 12 месяцев со дня ввода в эксплуатацию, при условии, что день ввода в эксплуатацию попадает в период гарантийного срока хранения и соблюдены правила монтажа,

эксплуатации, транспортирования и хранения, указанные в настоящем паспорте.
10.4. Изготовитель не несёт ответственности и не гарантирует работу крана в случаях, когда:
- не соблюдены правила установки и эксплуатации крана;
- произведено вскрытие гарантийного изделия;
- монтаж и ремонт произведены лицами или организациями, не уполномоченными для этих работ;
- имеются механические повреждения крана.

11. УТИЛИЗАЦИЯ

Кран в своём составе не имеет материалов, представляющих опасность для жизни, здоровья людей и окружающей среды.
По истечении срока службы, указанного в п. 4.2., кран необходимо разобрать на детали, рассортировать по материалам и отправить в металлолом. Детали из резины отправить на разрешённую свалку.

.

12. ИЗГОТОВИТЕЛЬ

Guglielmi Danilo S.r.l.
31 Via dell'Artigianato, Bolzano Vicentino (VI), 36050, Италия.

13. ДИСТРИБЬЮТОР в странах ЕАЭС

ООО «ТЕРМОГАЗ»
400075, г. Волгоград, ул. Рузаевская, д.6
+7 (8442) 58-24-24 (доб. 125)
shishkin@termogaz.su
www.termogaz.su

МАРКИРОВКА, ГАБАРИТНЫЕ И ПРИСОЕДИНИТЕЛЬНЫЕ РАЗМЕРЫ

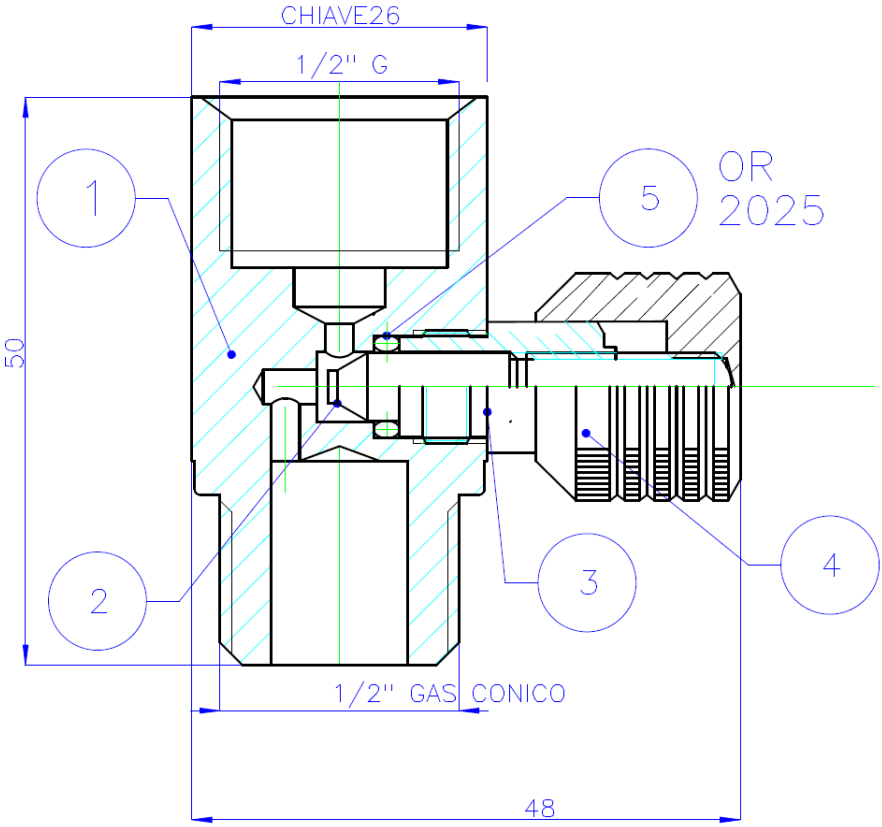

Поз.	Код	Описание	Материал
1	14373	Стальной корпус клапана	Четырехугольник из стали 11SMnPb37 UNI EN 10277
2	14378	Игла	Латунь CW614 N-M EN 12164
3	14383	Направляющая штифта	Шестигранник из стали 11SMnPb37 UNI EN 10277
4	14316	Ручка	Алюминий
5	90007	Уплотнительное кольцо	Бутадиен-нитрильный каучук (NBR)

ДЛЯ ЗАМЕТОК

КАЧЕСТВО В ДЕТАЛЯХ

WWW.TERMOGAZ.SU