ТЕРМОГАЗ ✓ РЕА

ТЕХНОЛОГИЧЕСКОЕ СОВЕРШЕНСТВО

от отечественного производителя

Сделано в Волгограде ✓

www.termogaz.su

РЕДУЦИРОВАНИЕ ГАЗА | ФИЛЬТРАЦИЯ И БЕЗОПАСНОСТЬ | УЧЁТ ГАЗА

ГЕНЕРАЛЬНЫЙ ДИСТРИБЬЮТОР

- **Более 25 лет** на рынке газового и теплотехнического оборудования
- Генеральный дистрибьютор оборудования ТМ «РЕД» с 2019 года
- Инжиниринг и своевременная поставка компонентов

1 день для заказа и отгрузки оборудования

ООО «ТЕРМОГАЗ» – ведущий дистрибьютор газового и теплотехнического оборудования. Уже более 25 лет мы являемся одним из лидеров нефтегазовой отрасли, предлагая своим Партнёрам качественные компоненты для газораспределения, транспорта газа, большой и малой энергетики.

С 2019 года предприятие является генеральным дистрибьютором продукции ТМ «РЕД» в России.

ООО «ТЕРМОГАЗ» осуществляет инжиниринг, оперативную поставку, сервис, гарантийное обслуживание и профессиональные консультации.

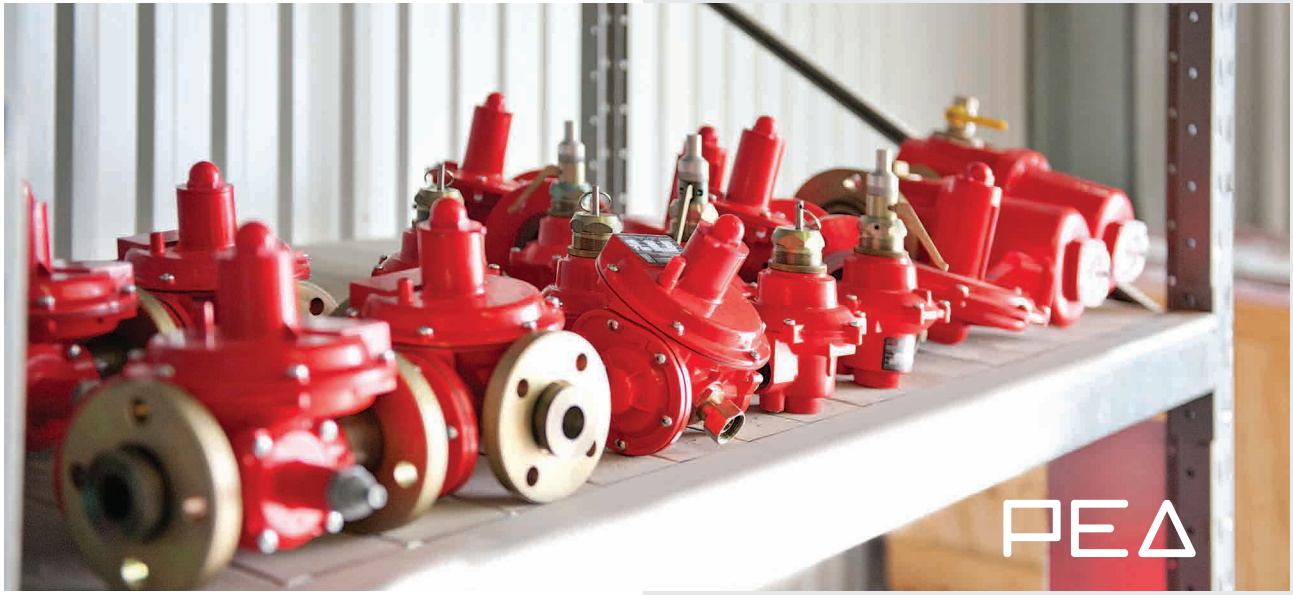

ООО «ПЛЕКСОР» с 2018 года производит газовое оборудование под брендом «РЕД». Предприятие предлагает Заказчикам надёжное и качественное российское оборудование для редуцирования, фильтрации и учёта газа. Продукция ТМ «РЕД» по техническим характеристикам и уровню качества соответствует ведущим зарубежным брендам и превосходит отечественные аналоги.

Миссия предприятия – создавать высокотехнологичные и безопасные продукты, максимально удовлетворяющие потребности рынка, а также предоставлять высококачественный сервис, превосходящий ожидания. Цель ООО «ПЛЕКСОР» сегодня – полная замена импортного газового оборудования в сфере газораспределения.

Производственное подразделение в Волгограде

Производство регуляторов давления с 2018 года

Соответствие стратегии импортозамещения

АКТУАЛЬНОСТЬ ТМ «РЕД»

НА РЫНКЕ:

- Отсутствие поставок импортного оборудования и ремкомплектов
- Отсутствие качественных отечественных регуляторов с высокими техническими показателями мирового уровня
- Непрогнозируемые затраты на дальнейшую эксплуатацию. Высокие риски при внедрении в проект зарубежных брендов (отсутствие поддержки и стабильных поставок)

Регуляторы давления газа ТМ «РЕД» полностью повторяют габаритные размеры и технические характеристики европейских аналогов.

НАШЕ РЕШЕНИЕ:

- Бесперебойная и оперативная поставка
- Полная взаимозаменяемость европейских регуляторов
- Высокая технологичность и соответствие мировым стандартам качества
- Низкая стоимость владения
- Доступная цена на ремкомплекты

300
РЕГУЛЯТОРОВ
В НАЛИЧИИ НА СКЛАДЕ

ЗАМЕНА ИМПОРТНОГО ОБОРУДОВАНИЯ

TARTARINI™ PIETRO FIORENTINI™
ITRON™ ELSTER™ HONEYWELL™
MEDENUS™ COPRIM™ GASTEH™

Регулятор давления газа ТМ «РЕД»

Импортные регуляторы давления ведущих зарубежных производителей

- Бóльшая пропускная способность
- Два направления потока газа с возможностью их изменения

ПРИ ЭТОМ

- Одинаковая строительная длина
- Схожие габаритные размеры

Таблица соответствия серий ТМ «РЕД» зарубежным аналогам

Производитель	РЕД-1	РЕД-2	РЕД-3	РЕД-4	РЕД-5	РЕД-6
ТМ «TARTARINI»	R/25	R/70	B/249	A/149	RP	MBN
ТМ «COPRIM»	ALFA D	ALFA 10	ALFA 20	ALFA 50	ALFA 50	ALFA 100
ТМ «PIETRO FIORENTINI»	FE	FEX	Dival 500	Dival 600	Dival 600	Norval
ТМ «ITRON»	RB 1200	RB 2612	RB 3212	RB 4010	RB 1700	RB 4030
ТМ «ELSTER»	M2R	-	MR25 SF6	MR50 SF6	-	-
ТМ «HONEYWELL»	-	-	HON 272 MK2	HON 277 Hi-Flo	HON 370	HON 370
ТМ «MEDENUS»	R50	R101	RS250 DN25	RS250 DN50	-	R100
ТМ «GASTEH»	-	-	-	122-BV	-	127-BV

ПРЕИМУЩЕСТВА РЕГУЛЯТОРОВ ДАВЛЕНИЯ ТМ «РЕД»

до 70 000 рабочих часов до первого ТО

40 лет срок службы

УСТОЙЧИВАЯ РАБОТА В ДИНАМИЧЕСКИХ РЕЖИМАХ

Сбалансированная конструкция клапана позволяет максимально быстро реагировать на изменения входного давления и расхода газа.
Быстрая скорость реакции.

УДОБСТВО В ЭКСПЛУАТАЦИИ

Установка в любом положении (для серий РЕД-1 – РЕД-4).

Возможность изменения исполнения регулятора по направлению потока газа без дополнительных элементов.

100% соответствие импортным аналогам

24/36 расширенная гарантия

ВЫСОКАЯ ПРОПУСКНАЯ СПОСОБНОСТЬ

Даже при низком давлении на входе.
Среди отечественных регуляторов только регуляторы ТМ «РЕД» способны работать на низких и сверхнизких перепадах давления.

НИЗКОТЕМПЕРАТУРНАЯ ВЕРСИЯ

Благодаря особой конструкции регуляторов достигается устойчивая работа при низких температурах в диапазоне -40...+60 ^{0}C, что позволяет применять их даже в условиях Крайнего Севера.

на 30% экономия средств

100% поставок в срок

КОМПЛЕКСНЫЙ ТЕХНИЧЕСКИЙ КОНТРОЛЬ

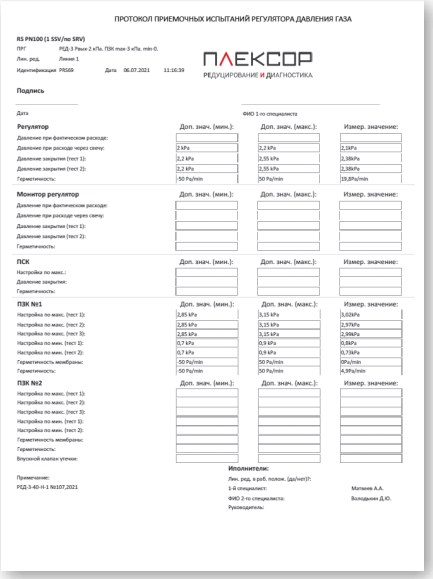

ПРОТОКОЛ ПРИЕМОЧНЫХ ИСПЫТАНИЙ РЕГУЛЯТОРА ДАВЛЕНИЯ ГАЗА

RS PN100 (1 SSV/no SRV)

ПРТ РЕД-3 Рвых 2 кПа. ПЗК max 3 кПа. min 0.

Лин. ред. Линия 1

Идентификация PR569 Дата 06.07.2021 11:16:39

ПЛЕКСОР
РЕДУЦИРОВАНИЕ и ДИАГНОСТИКА

Подпись

Дата ФИО 1-го специалиста

Регулятор	Доп. знач. (мин.):	Доп. знач. (макс.):	Измер. значение:
Давление при фактическом расходе:			
Давление при расходе через свечу:			
Давление закрытия (тест 1):	2,2 kPa	2,55 kPa	2,38kPa
Давление закрытия (тест 2):	2,2 kPa	2,55 kPa	2,38kPa
Герметичность:	50 Pa/min	50 Pa/min	19,8Pa/min

Монитор регулятор	Доп. знач. (мин.):	Доп. знач. (макс.):	Измер. значение:
Давление при фактическом расходе:			
Давление при расходе через свечу:			
Давление закрытия (тест 1):			
Давление закрытия (тест 2):			
Герметичность:			

ПСК	Доп. знач. (мин.):	Доп. знач. (макс.):	Измер. значение:
Настройка по макс.:			
Давление закрытия:			
Герметичность:			

ПЗК №1	Доп. знач. (мин.):	Доп. знач. (макс.):	Измер. значение:
Настройка по макс. (тест 1):	2,85 kPa	3,15 kPa	3,02kPa
Настройка по макс. (тест 2):	2,85 kPa	3,15 kPa	2,97kPa
Настройка по макс. (тест 3):	2,85 kPa	3,15 kPa	2,99kPa
Настройка по мин. (тест 1):	0,7 kPa	0,9 kPa	0,8kPa
Настройка по мин. (тест 2):	0,7 kPa	0,9 kPa	0,73kPa
Герметичность мембраны:	50 Pa/min	50 Pa/min	0Pa/min
Герметичность:	50 Pa/min	50 Pa/min	4,9Pa/min

ПЗК №2	Доп. знач. (мин.):	Доп. знач. (макс.):	Измер. значение:
Настройка по макс. (тест 1):			
Настройка по макс. (тест 2):			
Настройка по макс. (тест 3):			
Настройка по мин. (тест 1):			
Настройка по мин. (тест 2):			
Герметичность мембраны:			
Герметичность:			
Впускной клапан утечки:			

Исполнители:

Лин. ред. в раб. полож. (да/нет)?:

1-й специалист: Матвеев А.А.

ФИО 2-го специалиста: Володькин Д.Ю.

Руководитель:

Примечание:

РЕД-3-40-Н-1 №107,2021

- Испытания в собственной лаборатории
- Проверка каждой единицы на програмно-технический комплекс (ПТК)
- Точное соответствие заявленным характеристикам

Автоматизированное производство регуляторов соответствует всем современным стандартам качества

СФЕРЫ ПРИМЕНЕНИЯ

Бытовое применение
Газификация частных домов
РЕД-1

Объекты коммунально-бытового назначения
РЕД-2, РЕД-3

Городские, межпоселковые сети. Промышленное применение
РЕД-4, РЕД-5, РЕД-6, РЕД-7

максимальная производительность

68 700 нм^3/ч пилотных регуляторов

21 000 нм^3/ч пружинных регуляторов

СЕРИЯ **РЕД-1**

- Домовые регуляторы давления
- Двухступенчатое редуцирование
- Конструкция со встроенным ПЗК и ПСК
- Устойчивая работа при динамических изменениях расхода газа

Q = 25 нм^3/ч
$P_{вх}$ до 0,6 МПа

Наименование параметра	Величина параметра
Максимальное рабочее давление на входе	0,6 МПа
Диапазон входного давления	0,003-0,6 МПа
Диапазон настройки выходного давления	2 - 3 кПа
Максимальная пропускная способность	25 нм^3/ч
Класс точности регулирования, AC	±10%
Класс давления полного закрытия, SG	+20%
Диаметр седла, DN седла	12 мм
Масса, не более	1,5 кг
Способ присоединения к трубопроводу	резьбовой
Номинальный диаметр входа и выхода регулятора	3/4" x 1¼"
Присоединительный диаметр для подключения сбросного газопровода	10 мм
Температура рабочей среды, TS	от -20 °C до +60 °C
Температура окружающей среды	от -40 °C до +60 °C
Назначенный срок службы	40 лет

СЕРИЯ **РЕД-2**

- Двухступенчатое редуцирование
- Конструкция со встроенным ПЗК и ПСК
- Мембраны из высококачественного мембранного армированного полотна.
- Совокупная стоимость владения регулятором в 3-4 раза ниже, чем у импортных аналогов

Резьбовое угловое исполнение

Фланцевое линейное исполнение

Q = 100 нм³/ч
$P_{вх}$ до 0,6 МПа

Наименование параметра	Величина параметра
Максимальное рабочее давление на входе	0,6 МПа
Диапазон входного давления	0,003-0,6 МПа
Диапазон настройки выходного давления	
- для регулятора версии Н	1,8-12,5 кПа
- для регулятора версии С1	6,4-30 кПа
Максимальная пропускная способность	100 нм³/ч
Класс точности регулирования, AC	±5%
Класс давления полного закрытия, SG	10%
Диаметр седла, DN седла	15,5 мм
Масса, не более	4 кг
Способ присоединения к трубопроводу	резьбовой или фланцевый
Номинальный диаметр входа и выхода регулятора	DN25 или 3/4"x1¼"
Присоединительный диаметр для подключения сбросного газопровода	10 мм
Строительная длина	200 мм
Температура рабочей среды, TS	от -20 °C до + 60 °C
Температура окружающей среды	от -40 °C до + 60 °C
Назначенный срок службы	40 лет

СЕРИЯ **РЕД-3**

Исполнение Н

Исполнение
С1, С2 и С3

$Q = 300$ нм^3/ч
$P_{вх}$ до 0,6 МПа

- Сбалансированный клапан
- Конструкция со встроенным ПЗК и ПСК
- Устойчивая работа при динамических изменениях расхода газа
- Мембраны из высококачественного армированного полотна

Наименование параметра	Величина параметра
Максимальное рабочее давление на входе	0,6 МПа
Диапазон входного давления	0,003-0,6 МПа
Диапазон настройки выходного давления:	
- для регулятора версии Н	1,5-5,5 кПа
- для регулятора версии С1	5,0-35 кПа
- для регулятора версии С2	30-55 кПа
- для регулятора версии С3	54-100 кПа
Максимальная пропускная способность	300 нм^3/ч
Класс точности регулирования, AC	±5%
Класс давления полного закрытия, SG	10%
Диаметр седла, DN седла	17 мм
Масса, не более	8 кг
Способ присоединения к трубопроводу	фланцевый
Номинальный диаметр входа и выхода	DN40 PN16
Присоединительный диаметр для подключения сбросного газопровода	резьба G3/4-B
Строительная длина	181 мм
Температура рабочей среды, TS	от -20 °C до +60 °C
Температура окружающей среды	от -40 °C до +60 °C
Назначенный срок службы	40 лет

СЕРИЯ **РЕД-4**

- Конструкция со встроенным ПЗК и ПСК
- Мембраны из высококачественного армированного полотна
- Совокупная стоимость владения регулятором в 3-4 раза ниже, чем у импортных аналогов

Исполнение Н

Q = 900 нм³/ч
$P_{вх}$ до 0,6 МПа

Наименование параметра	Величина параметра
Максимальное рабочее давление на входе	0,6 МПа
Диапазон входного давления	0,003-0,6 МПа
Диапазон настройки выходного давления:	
- для регулятора версии Н	1,0-10 кПа
- для регулятора версии С1	7,0-35 кПа
- для регулятора версии С2	30-60 кПа
- для регулятора версии С3	59-100 кПа
Максимальная пропускная способность	900 нм³/ч
Класс точности регулирования, AC	± 5%
Класс давления полного закрытия, SG	10%
Диаметр седла, DN седла	30 мм
Масса, не более	20/27 кг
Способ присоединения к трубопроводу	фланцевый
Номинальный диаметр входа и выхода	DN50 PN16
Присоединительный диаметр для подключения сбросного газопровода	резьба G1-B
Строительная длина	190 мм
Температура рабочей среды, TS	от -20 °C до +60 °C
Температура окружающей среды	от -40 °C до +60 °C
Назначенный срок службы	40 лет

Q = 1350 нм^3/ч
$P_{вх}$ до 1,6 МПа

СЕРИЯ **РЕД-5**

- Встроенные импульсные линии
- Конструкция со встроенным ПЗК
- Устойчивая работа при динамических изменениях расхода газа
- Мембраны из высококачественного армированного полотна

Наименование параметра	Величина параметра
Максимальное рабочее давление на входе	1,6 МПа
Диапазон входного давления	0,015-1,6 МПа
Диапазон настройки выходного давления:	
- для регулятора версии С5.1	10-100 кПа
- для регулятора версии С5.2	100-200 кПа
- для регулятора версии С5.3	200-400 кПа
Максимальная пропускная способность	1 350 нм^3/ч
Класс точности регулирования, AC	±5%
Класс давления полного закрытия, SG	10%
Диаметр седла, DN седла	24 мм
Масса, не более	21 кг
Способ присоединения к трубопроводу	фланцевый
Номинальный диаметр входа и выхода	DN50 PN16
Строительная длина	267 мм
Температура рабочей среды, TS	от -20 °С до +60 °С
Температура окружающей среды	от -40 °С до +60 °С
Назначенный срок службы	40 лет

СЕРИЯ **РЕД-6**

- Конструкция со встроенным ПЗК
- 5 типоразмеров регуляторов: DN25x65, DN50, DN80x150, DN100 и DN150
- Устойчивая работа при динамических изменениях расхода газа
- Мембраны из высококачественного армированного полотна

Исполнение 1
(слева направо)

Исполнение 2
(справа налево)

Q = 21 000 нм^3/ч
$P_{вх}$ до 1,6 МПа

Наименование параметра	Величина параметра
Максимальное рабочее давление на входе	1,6 МПа
Диапазон входного давления	0,005-1,6 МПа
Диапазон настройки выходного давления:	
- для регулятора версии Н	0,6 МПа
- для регуляторов версии С3 и С4	1,6 МПа
Максимальная пропускная способность	21 000 нм^3/ч
Класс точности регулирования, AC	±10%
Класс давления полного закрытия, SG	20%
Способ присоединения к трубопроводу	фланцевый
Номинальный диаметр входа и выхода	DN25x65, DN50, DN80x150, DN100 и DN150
Температура рабочей среды, TS	от -20°C до +60°C
Температура окружающей среды	от -40°C до +60°C
Назначенный срок службы	40 лет
Температура рабочей среды, TS	от -20 °C до +60 °C
Температура окружающей среды	от -40 °C до +60 °C

Q = 68 700 нм³/ч
$P_{вх}$ до 1,6 МПа

СЕРИЯ РЕД-7

- Пилотный прямоточный регулятор давления газа
- Сбалансированная конструкция клапана
- Устойчивая работа при низких температурах

Наименование параметра	Величина параметра
Максимальное рабочее давление на входе, (Pe max)	1,6 МПа
Максимальное допустимое давление на корпусе регулятора, PS	2,4 МПа
Диапазон входного давления, bpe	0,01-1,6 МПа
Диапазон настройки выходного давления, Wa*:	1-80,0* кПа
Максимальная пропускная способность, Qmax	до 68 700 нм³/ч
Класс точности регулирования, AC	
для выходного давления 1-10 кПа	±10%
для выходного давления 11-100 кПа	±5%
для выходного давления 101-800 кПа	±2%
Класс давления полного закрытия, SG	до +5%
Предохранительное устройство (ПЗК)	
Максимальное рабочее давление на входе	1,6 МПа
Диапазон настройки давления срабатывания предохранительного запорного клапана*	по понижению выходного давления, SSD Pu min 1-200* кПа по превышению выходного давления, SSD Pu max 3,0-1000* кПа
Класс точности срабатывания, AG	
для выходного давления 1-10 кПа	±5%
для выходного давления 11-10000 кПа	±1%
Время срабатывания, t_a	≤1 с
Общие данные	
Класс герметичности рабочего и предохранительного запорного клапана (ПЗК)	класс «А» ГОСТ 9544-2015
Способ присоединения к трубопроводу	фланцевый по ГОСТ 33259-2015
Номинальный диаметр входа и выхода регулятора	DN50 и DN100 мм
Температура рабочей среды, TS	от -20 °С до + 60 °С
Температура окружающей среды	от -40 °С до + 60 °С
Средний срок службы до списания	40 лет

РЕМОНТНЫЕ КОМПЛЕКТЫ

Регулярное техническое обслуживание газового оборудования с заменой отдельных быстроизнашиваемых запчастей позволит поддерживать оборудование в рабочем состоянии и увеличить срок эксплуатации.

- Отсутствие проблем с поставкой ремонтных комплектов
- Оперативная отгрузка со склада генерального дистрибьютора

ООО «ТЕРМОГАЗ» поддерживает складской запас часто используемых ремонтных комплектов.

МОДЕРНИЗАЦИЯ МОДЕЛЬНОГО РЯДА

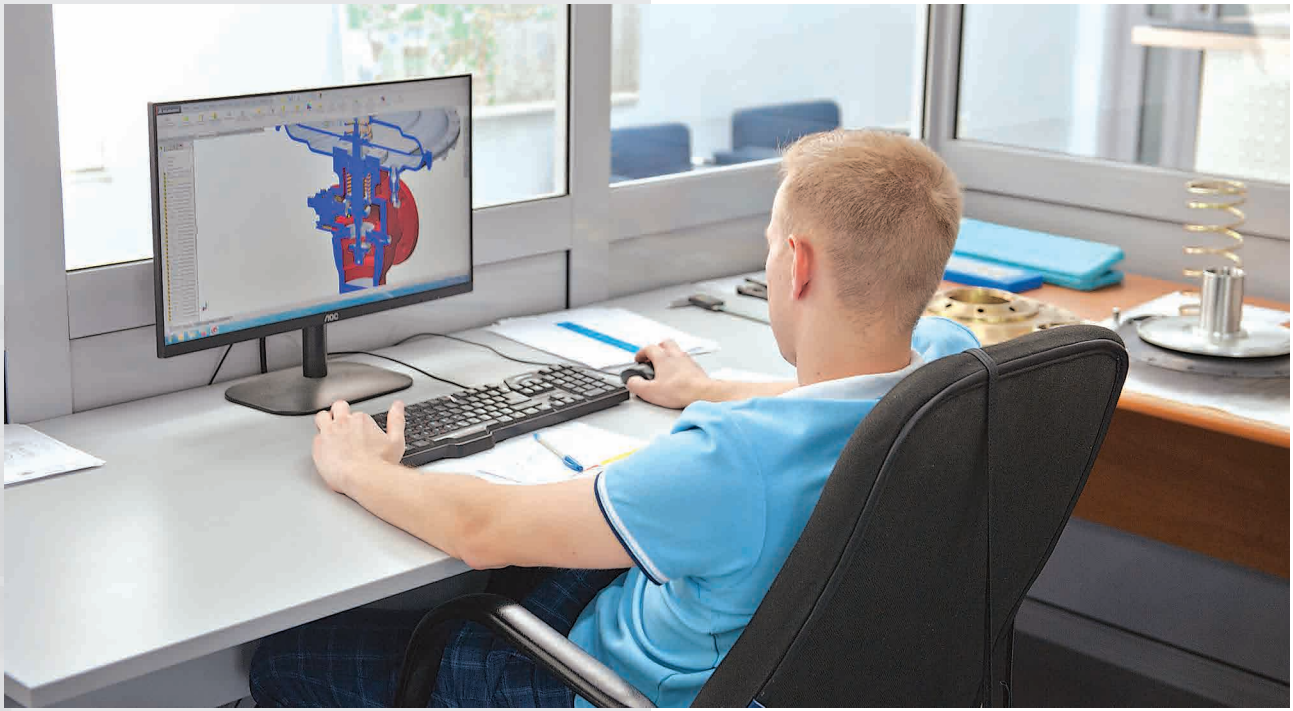

НАША ЦЕЛЬ:

Полностью заменить импортное газовое оборудование в сфере газораспределения.

НАША ЗАДАЧА:

Предложить к применению технические решения на базе уникальных регуляторов давления мирового уровня, сопоставимых по техническим характеристикам с известными зарубежными брендами по разумной цене в максимально короткие сроки.

КВАЛИФИЦИРОВАННЫЙ ИНЖИНИРИНГ

УЛУЧШЕННЫЕ ПОКАЗАТЕЛИ КАЧЕСТВА

ШИРОКИЙ МОДЕЛЬНЫЙ РЯД

СЕРИЯ **РЕД-8**

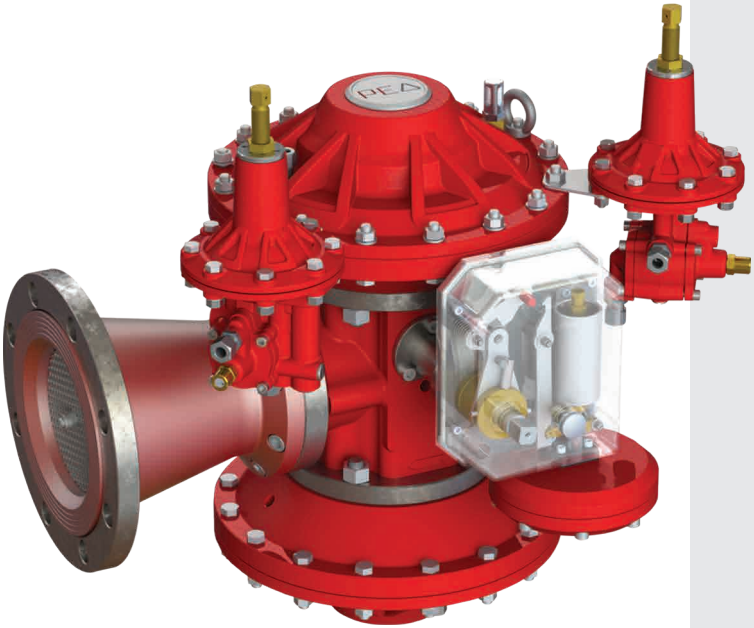

Предприятие постоянно совершенствует выпускаемую продукцию и следит за актуальными потребностями рынка.

Пилотный модульный регулятор давления газа со встроенным монитором, ПЗК и активным шумоглушителем.

В разработке пилотные регуляторы давления газа производительностью

свыше

70 000 нм³/ч

ВЫСОКИЙ УРОВЕНЬ БЕЗОПАСНОСТИ

СОВРЕМЕННОЕ ПРОИЗВОДСТВО

ПРОДУКТ 21 ВЕКА

ЭФФЕКТИВНЫЕ И ТОЧНЫЕ ПСК*

* предохранительные сбросные клапаны

ПСК **«РЕД-25Н»**
ПСК **«РЕД-25С(В)»**

Клапаны предохранительные сбросные «РЕД-25» с номинальным проходом DN25 и максимальным рабочим давлением 0,7 МПа.

Преимущества:

- Широкий диапазон давления срабатывания
- Специальная конструкция с двумя пружинами
- Высокая точность срабатывания
- Устройство для принудительного срабатывания
- Специальное отверстие для подключения приспособлений в целях настройки и проверки

Клапан предохранительный сбросной «РЕД-25Н»

Клапан предохранительный сбросной «РЕД-25С(В)»

КАЧЕСТВЕННЫЕ МАТЕРИАЛЫ И КОМПЛЕКТУЮЩИЕ

ЭФФЕКТИВНЕЕ АНАЛОГОВ

PN10 МАКСИМАЛЬНОЕ РАБОЧЕЕ ДАВЛЕНИЕ

40 лет СРОК СЛУЖБЫ

ЭФФЕКТИВНЫЕ И ТОЧНЫЕ ПСК*

* предохранительные сбросные клапаны

ПСК «РЕД-П»

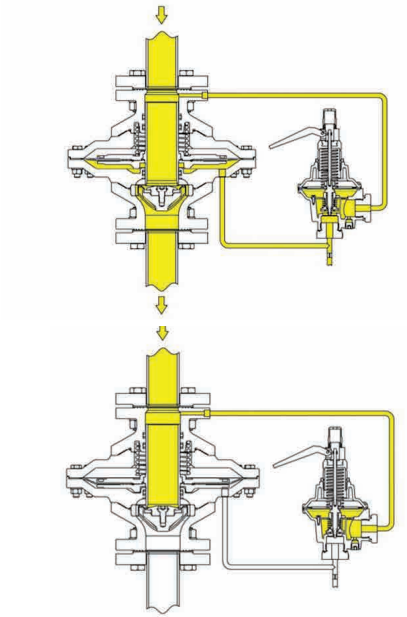

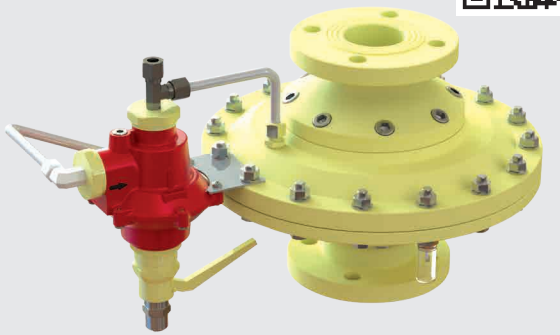

- Прямоточная конструкция корпуса
- Высокая точность срабатывания ±5%
- Устройство для принудительного срабатывания
- Полная герметичность при закрытии
- Широкий диапазон давления срабатывания
- Специальное отверстие для подключения приспособлений для настройки и проверки
- Большая пропускная способность

Наименование параметра	Величина параметра
Точность срабатывания АС, не более	±5%
Способ присоединения к трубопроводу: фланцевый по ГОСТ 33259-2015.	DN50 или DN100 PN16 мм
Температура рабочей среды, TS	от -20 °С до +60 °С
Температура окружающей среды	от -40 °С до +60 °С
Класс герметичности	класс «А» по ГОСТ 9544-2015
Средний срок службы до списания	40 лет

Технические характеристики (по исполнениям)

Вариант исполнения	Номинальный диаметр DN	Масса, кг
Предохранительный сбросной клапан РЕД-П-50	50	50
Предохранительный сбросной клапан РЕД-П-100	100	107

УНИКАЛЬНЫЕ ГАЗОВЫЕ ФИЛЬТРЫ

Конструкция фильтров газовых ТМ «РЕД» не имеет аналогов на российском рынке. Их отличительной особенностью является многообразие исполнений по направлению движения газа, лёгкое изменение направления потока и встроенный индикатор засорённости.

КАЧЕСТВО
ПО РАЗУМНОЙ ЦЕНЕ

РОССИЙСКОЕ ПРОИЗВОДСТВО

НАДЕЖНОСТЬ
И БЕЗОПАСНОСТЬ

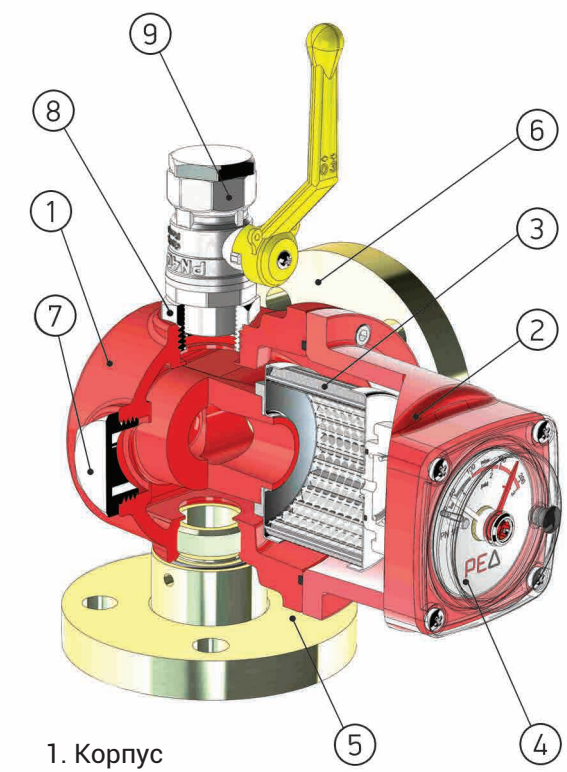

1. Корпус
2. Крышка
3. Фильтрующий элемент
4. Индикатор перепада
5. Фланец свободный на входе
6. Фланец свободный на выходе
7. Заглушка
8. Футорка
9. Кран шаровый G3/4" продувочный

СЕРИИ ГАЗОВЫХ ФИЛЬТРОВ ТМ «РЕД»

Преимущества:

- Тонкая очистка газа
- Картриджи из разного материала
- Встроенный индикатор степени загрязнения с фиксацией максимального перепада
- Точное определение степени загрязнения картриджа
- Свободные фланцы
- Фланцевое или резьбовое присоединение

12 исполнений
по потоку в одном корпусе

до 5 мкм
степень фильтрации

40 лет
срок службы

ТЕРМОГАЗ ✓ РЕД

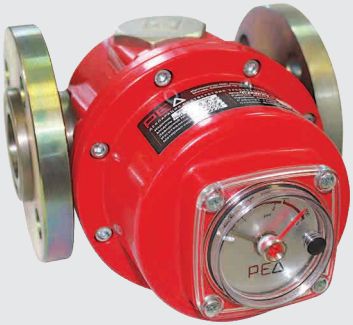

Фильтр газовый
РЕД-25
Q=1350 нм^3/ч

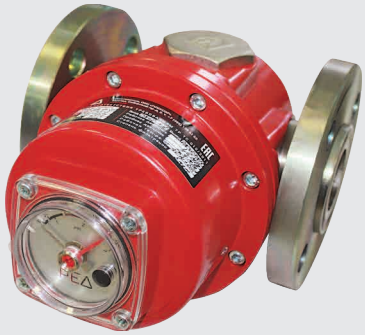

Фильтр газовый
РЕД-40
Q= 3350 нм^3/ч

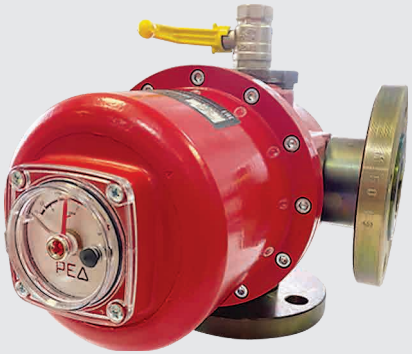

Фильтр газовый
РЕД-50
Q= 3750 нм^3/ч

РОТАЦИОННЫЕ ГАЗОВЫЕ СЧЁТЧИКИ

НАИМЕНОВАНИЕ И ОБЛАСТЬ ПРИМЕНЕНИЯ

Счётчик газа ротационный РЕД-Р предназначен для измерения объёма очищенных и осушенных одно- и многокомпонентных неагрессивных газов, таких как природный газ по ГОСТ 5542-2014, пропан, воздух, азот, инертные и другие газы.
Область применения счётчика – промышленность (включая опасные производственные объекты) и коммунальное хозяйство, а также другие области деятельности, требующие учёта газа.

ОТЛИЧИТЕЛЬНЫЕ ОСОБЕННОСТИ:

- Компактный дизайн
- Высокая надёжность
- Отсутствие требований к прямым участкам до и после счётчика
- Совместная работа с корректорами и вычислителями
- Технические и метрологические характеристики, а также монтажные размеры позволяют применять счётчик газа РЕД-Р вместо счётчиков газа RABO или RVG

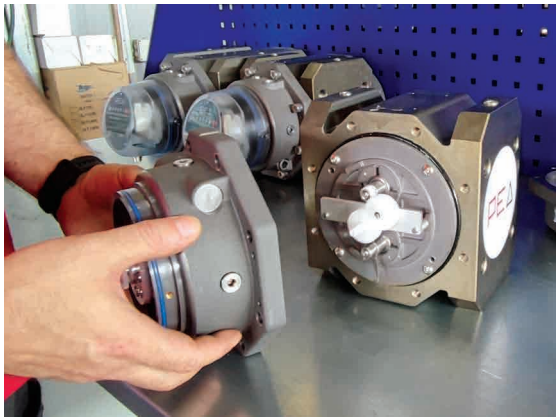

Предназначен для измерения:

- Природного газа
- Попутного нефтяного газа
- Воздуха
- Азота
- Бутана
- Этилена и других газовых сред

Отрасли промышленности:

- Газовая (ГРПШ, ПУРГ и др.)
- Нефтегазовая
- Химическая
- Нефтеперерабатывающая

ШИРОКИЙ МОДЕЛЬНЫЙ РЯД

ЗАМЕНА ИМПОРТНОГО ОБОРУДОВАНИЯ

КОМПАКТНЫЙ ДИЗАЙН

ВЫСОКАЯ ТОЧНОСТЬ ИЗМЕРЕНИЯ ВО ВСЕМ ДИАПАЗОНЕ РАБОЧИХ РАСХОДОВ

ТЕХНИЧЕСКИЕ ХАРАКТЕРИСТИКИ

Типоразмеры счётчиков	G10 – G1000
Номинальный диаметр	DN25 – DN200
Диапазоны расходов	0,4 – 1600 м³/ч
Максимальное допустимое избыточное рабочее давление	1,6 МПа
Допустимые направления потока газа	слева-направо; справа-налево; сверху-вниз; снизу-вверх
Температура измеряемой среды	от -30 °С до +60 °С
Температура окружающей среды	от -40 °С до +70 °С
Пределы допускаемой относительной погрешности при измерении объёма газа, не более	
исполнение 1	
Qmin ≤ Q < 0,05 Qmax	±2%
0,05 Qmax ≤ Q ≤ Qmax	±1%
исполнение 2: (Qmin ≥ 1 м³/ч):	
Qmin ≤ Q ≤ Qmax	±0,9%
Маркировка взрывозащищенности	1Ex ia IIC T4
Класс защиты от внешних воздействий	IP68
Наработка на отказ, не менее	100 000 часов
Средний срок службы, не менее	20 лет
Межповерочный интервал	6 лет

ДИАПАЗОНЫ РАСХОДОВ

Типоразмер	DN, мм	Qmax, м³/ч	Диапазон рабочих расходов Qmax/Qmin										Перепад давления при Qmax, Па
			250:1	200:1	160:1	130:1	100:1	80:1	65:1	50:1	40:0	30:1	
			Qmin, м³/ч										
G10	25	16									0,4	0,5	70
G16	25	25							0,4	0,5	0,6	0,8	170
G16	40	25							0,4	0,5	0,6	0,8	160
G25	40	40					0,4	0,5	0,6	0,8	1,0	1,3	190
G16	50	25							0,4	0,5	0,6	0,8	110
G25	50	40						0,5	0,65	0,8	1,0	1,3	130
G40	50	65				0,5	0,65	0,8	1	1,3	1,6	2,1	220
G65	50	100		0,5	0,65	0,75	1	1,25	1,5	2	2,5	3,3	380
G65	80	100		0,5	0,65	0,75	1	1,25	1,5	2	2,5	3,3	160
G100	80	160	0,65	0,8	1	1,2	1,6	2	2,5	3,2	4,0	5,3	370
G160	80	250			1,5	1,9	2,5	3,1	3,8	5	6,2	8,3	380
G160	100	250			1,5	1,9	2,5	3,1	3,8	5	6,2	8,3	200
G250	100	400		2	2,5	3	4	5	6,1	8	10	13	310
G400	100	650		3,2	4	5	6,5	8	10	13	16	21	860
G400	150	650			4	5	6,5	8	10	13	16	21	680
G650	150	1000			6,2	7,6	10	12	15	20	25	33	700
G1000	200	1600			10	12	16	20	24	32	40	53	800

ТЕХНИЧЕСКИЕ ХАРАКТРИСТИКИ

Типоразмер	DN, мм	Порог чувствительности, дм³/ч	Цена деления младшего разряда, м³	Ёмкость счётного механизма, м³	Объём измерительной камеры, дм³	Масса, кг, не более
G10	25	20	0,01	10^6	0,22	4,7
G16	25	20	0,01	10^6	0,22	4,7
G16	40	20	0,01	10^6	0,22	6,2
G25	40	20	0,01	10^6	0,22	6,2
G16	50	50	0,01	10^6	0,7	10,4
G25	50	50	0,01	10^6	0,7	10,4
G40	50	50	0,01	10^6	0,7	10,4
G65	50	50	0,01	10^6	0,7	10,4
G65	80	80	0,01	10^6	1,1	13,8
G100	80	80	0,01	10^6	1,1	13,8
G160	80	130	0,01	10^6	2,06	23,6
G160	100	150	0,01	10^6	2,55	26,8
G250	100	170	0,1	10^7	3,97	38
G400	100	260	0,1	10^7	3,97	38
G400	150	600	0,1	10^7	10,83	88
G650	150	650	0,1	10^7	13,38	96
G1000	200	700	0,1	10^7	17,45	107

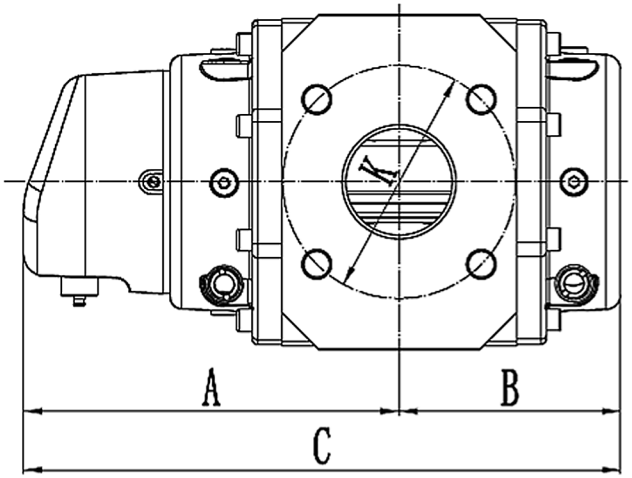

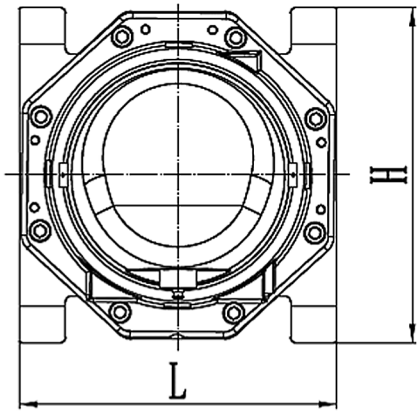

ГАБАРИТНЫЕ РАЗМЕРЫ

Типоразмер	DN, мм	Расстояние между фланцами, L	A	B	C	H	K	Кол-во отверстий — резьба
G10	25	121	213	60	273	120	85	4-M12
G16	25	121	213	60	273	120	85	4-M12
G16	40	171	213	60	273	120	110	4-M16
G25	40	171	213	60	273	120	110	4-M16
G16	50	171	210	122	332	185	125	4-M16
G25	50	171	210	122	332	185	125	4-M16
G40	50	171	210	122	332	185	125	4-M16
G65	50	171	210	122	332	185	125	4-M16
G65	80	171	248	160	408	185	160	8-M16
G100	80	171	248	160	408	185	160	8-M16
G160	80	171	236	168	404	235	160	8-M16
G160	100	241	260	192	452	235	180	8-M16
G250	100	241	329	261	590	235	180	8-M16
G400	100	241	329	261	590	235	180	8-M16
G400	150	450	453	165	618	625	240	8-M20
G650	150	450	488	200	688	625	240	8-M20
G1000	200	400	544	352	800	625	295	12-M20

СПЕЦИАЛЬНЫЕ УСЛОВИЯ ОТ ГЕНЕРАЛЬНОГО ДИСТРИБЬЮТОРА

ВСЕГДА в наличии различные модификации регуляторов на складе ООО «ТЕРМОГАЗ»

ИНДИВИДУАЛЬНАЯ СКЛАДСКАЯ ПРОГРАММА

ОПЕРАТИВНАЯ ТЕХПОДДЕРЖКА

- Индивидуальные условия для дилеров и изготовителей
- Гарантия защиты проектов
- Приоритетная отгрузка (день в день)
- Сервис и гарантия

КОНТАКТЫ

ЦЕНТРАЛЬНЫЙ ОФИС

ВОЛГОГРАД

Заместитель генерального директора

Парамеев Роман Андреевич
+7 (8442) 58-24-24 (доб.168);
+7 (905) 339-25-25;
parameev@termogaz.su

НАЛАДКА, СЕРВИС, ТЕХНИЧЕСКОЕ ОБСЛУЖИВАНИЕ

Консультант по газовому оборудованию
Баранов Алексей Львович
+7 (8442) 58-24-24 (доб. 163);
+7 (906) 451-78-07;
info@termogaz.su

Подробнее о ТМ «РЕД» на сайте генерального дистрибьютора

МЫ ВСЕГДА НА СВЯЗИ!

ООО «ТЕРМОГАЗ» ИНН 3444112696
400075, г. Волгоград, ул. Рузаевская, 6

+7 (8442) 58-24-24
info@termogaz.su **www.termogaz.su**

ПРЕДСТАВИТЕЛЬСТВА

МОСКВА

Директор по развитию
Шапров Дмитрий Игоревич
+7 (499) 647-71-62; +7 (965) 341-77-22;
msk1@termogaz.su

САНКТ-ПЕТЕРБУРГ

Директор представительства
Клюквин Сергей Владимирович
+7 (812) 448-80-08; +7 (960) 283-41-84;
spb@termogaz.su

ЕКАТЕРИНБУРГ

Директор представительства
Архангельский Сергей Александрович
+7 (343) 221-30-06; +7 (967) 855-00-01;
ekb@termogaz.su

РОСТОВ-НА-ДОНУ

Директор представительства
Печников Андрей Валентинович
+7 (8442) 58-24-24 (доб. 061); +7 (961) 283-81-38;
rnd@termogaz.su

ВОРОНЕЖ

Директор представительства
Шилихин Игорь Владимирович
+7 (4732) 77-43-63; +7 (910) 749-00-56;
vrn@termogaz.su

ТЕРМОГАЗ

ГЕНЕРАЛЬНЫЙ ДИСТРИБЬЮТОР

termogaz.su